TILT

Código artículo	**86.D039.4313.01**
Tipo de producto	**Indoor**
Categoría	**Downlights**
Familia	**TILT**
Pictograms	

Esquema

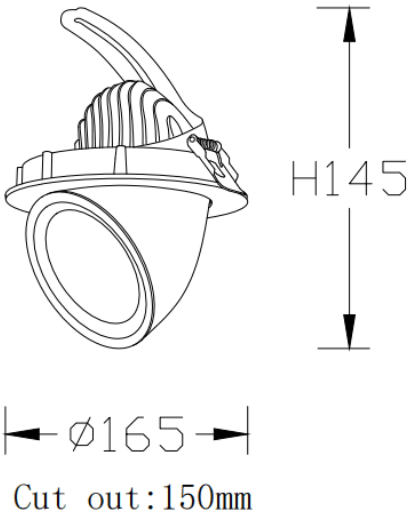

Producto	
Potencia real (W)	**35**
Flujo luminoso real (lm)	**3146**
Eficacia luminosa (lm/W)	**91.02**
Ángulo de apertura	**15º**
Life time (h)	**50000 h L80B10**
IP	**20**
Equipo	**DALI**
Temperatura de color (K)	**3000**
Consistencia de color (SDCM)	**SDCM<3**
CRI	**80**